ООО «ПРОМЦЕНТРАЛЬ»
Российская Федерация, Республика Марий Эл
г. Йошкар-Ола, Кокшайский проезд, 30
т./ф.(8362) 56-67-40, 45-19-50

РОСС RU. 000 1.1 1МР03

НАСОС ДЛЯ ТРАНСПОРТИРОВАНИЯ ШТУКАТУРНЫХ РАСТВОРОВ СО-50Д-АМ

(модификация СО-50Д)

ПАСПОРТ

руководство по эксплуатации и техническому обслуживанию

Йошкар-Ола

Подъемник ПМГ-1-Б 500 кг.

Назначение: предназначен для подъема строительных материалов, горизонтальной подачи их внутрь проемов зданий, кровлю и опускание на перекрытие при строительстве и ремонта зданий.

Подача грузов осуществляется на выкатной платформе. Мачта подъемника собирается из секций и крепится к стене здания или шахты специальными захватами.

На стройке существует много способов подъема грузов на определенную высоту. Однако самым удобным и практичным является использования мачтовых грузовых подъемников. Благодаря легкости монтажа, прочности и надежности мачтовые подъемники позволяют экономить не только ваше время, но и средства.

Материалы, используемые при производстве подъемников ПМГ, тщательно тестируются на прочность и пригодность к строительным условиям. Грузовые строительные подъемники оборудованы ловителями на случай аварийного обрыва грузового троса и элементами управления различных блокировок на рабочий и аварийный режимы. Такие особенности позволяют в разы повысить безопасность использования мачтовых подъемников в строительстве.

Строительный мачтовый подъемник состоит из мачты, собранной из секций и подъемной платформы выкатного типа. Для надежной работы подъемник фиксируется к несущим стенам с помощью специальных опор.

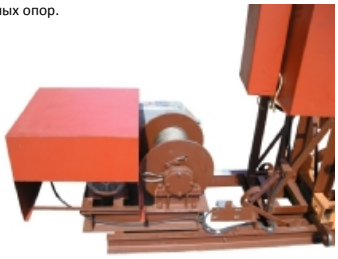

Подъемник предназначен для эксплуатации при температуре окружающего воздуха от -20°С до +40°С, в 1-У ветровых районах по ГОСТ 1451-77.

Техническая характеристика:

Грузоподъемность - 500кг
Максимальная высота подъема - 99 м
Скорость подъема груза - 0,35м/с
Мощность эл.двигателя - 4кВт

В стандартный комплект поставки также входит:

1. Сирена сигнальная;
2. Концевые выключатели верхнего и нижнего положений;
3. Аварийные ловители;
4. Термостат блокировки при температуре ниже «-20°С»;

В состав основания подъемника входят:

1. Тормоз ТКГ-160 У2
2. Эл.двигатель- АИР100L4 4кВт/1500 (1081)
3. Редуктор-1ЦЗУ-160-40-11У1 (1Ц2У-160-40-21У1)
4. Лебедка
5. Канат 8,3-Г-В-С-Н-Р 1770 ГОСТ 2688-80
6. Канат 3,6-Г-В-Н-Р- 1770 ГОСТ 2688-80

Технический регламент таможенного союза ЕАС "О безопасности машин и оборудования" (ТР ТС 010/2011)
Сертификат соответствия № ТС RU C-RU.MP03.B.00129
ТУ 4835-006-54681284-2004

- 424006,Российская Федерация, г.Йошкар-Ола, Кокшайский проезд, 30
- ООО «Ремстройдормаш» - Производство строительного оборудования.
- Тел.факс:. (8362) 451-950, 566-740 www.remstroy.info e-mail: remstroy12@gmail.com или 451950@mail.ru

Building it well. ООО «РСДМ»

Подъемник ПМГ-1 1000-1500-2000кг.

Назначение: предназначен для подъема строительных материалов, горизонтальной подачи их внутрь проемов зданий, кровлю и опускание на перекрытие при строительстве и ремонта зданий.

Подача грузов в здание осуществляется при помощи выкатного лотка или подручными средствами перемещения грузов. Мачта подъемника собирается из секций и крепится к стене здания или шахты специальными захватами.

На стройке существует много способов подъема грузов на определенную высоту. Однако самым удобным и практичным является использования мачтовых грузовых подъемников. Благодаря легкости монтажа, прочности и надежности мачтовые подъемники позволяют экономить не только ваше время, но и средства.

Материалы, используемые при производстве подъемников ПМГ, тщательно тестируются на прочность и пригодность к строительным условиям. Грузовые строительные подъемники оборудованы ловителями на случай аварийного обрыва грузового троса и элементами управления различных блокировок на рабочий и аварийный режимы. Такие особенности позволяют в разы повысить безопасность использования мачтовых подъемников в строительстве.

Строительный мачтовый подъемник состоит из мачты, собранной из секций и подъемной платформы. Для надежной работы подъемник фиксируется к несущим стенам с помощью специальных опор.

Подъемник предназначен для эксплуатации при температуре окружающего воздуха от -20°С до +40°С, в 1-У ветровых районах по ГОСТ 1451-77.

Техническая характеристика:

Грузоподъемность – 1000, 1500, 2000кг
Максимальная высота подъема - 99 м
Скорость подъема груза - 0,35м/с
Мощность эл.двигателя - 11кВт

В стандартный комплект поставки входит:

1. Сирена сигнальная;
2. Система отключения автоматическая при открытии борта;
3. Концевые выключатели верхнего и нижнего положений;
4. Аварийные ловители;
5. Термостат блокировки при температуре ниже «-20°С»;
6. Повышенная система безопасности.

В состав лебедки подъемника входят:

1. Тормоз ТКГ-200 У2
2. Эл.двигатель - АИР132М4 11кВт/1500 (1081)
3. Редуктор-1ЦЗУ-200-56-11У1
4. Канат 12,0-Г-В-С-Н-Р 1770 ГОСТ 2688-80
5. Пусковая электроаппаратура

Технический регламент таможенного союза ЕАС "О безопасности машин и оборудования" (ТР ТС 010/2011)
Сертификат соответствия ТС RU C-RU.MP03.B.00389
ТС RU C-RU.MP03.B.00781
ТУ 4835-014-54681284-2015 и ТУ 28.22.11-016-54681284-2016

- 424006,Российская Федерация, г.Йошкар-Ола, Кокшайский проезд, 30
- ООО «Ремстройдормаш» - Производство строительного оборудования.
- Тел.факс:. (8362) 451-950, 566-740 www.remstroy.info e-mail: remstroy12@gmail.com или 451950@mail.ru

Захват для поддонов кирпича

Габаритные размеры захвата: (1120x1245x1365)
Для пакетной перевозки кирпича поддонами типа:
ПОД(М)-770x1030-0,9
ГОСТ 18343-80

Захват опорный, застропованный за две петли краном, подается к месту складирования кирпича. Монтажник наводит захват на поддон с кирпичом, опускает его, не доводя до уровня земли 80-100 мм, освобождает упоры и фиксирует их на поддоне.

Запрещается подъем груза массой больше 0,9 тн.

Предприятие-изготовитель гарантирует соответствие захвата опорного 30-0,9.00.00.000 требованиям ТУ 4834-003-01332632-2008 и его безотказную работу в течении 6 месяцев со дня продажи заводом изготовителем при условии соблюдения потребителем правил эксплуатации, установленных инструкцией по эксплуатации.

Тип поддона	Номинальная грузоподъемность поддона, т	Номинальные размеры настила поддона, мм	Масса поддона, кг (не более)
ПОД-на опорах, деревянный	0,9	770x1030	25
ПОД-на опорах, металлический	0,9	770x1030	30

Разрешение №34/04-557 от 05.08.2014г.

- 424006,Российская Федерация, г.Йошкар-Ола, Кокшайский проезд, 30
- ООО «Ремстройдормаш» - Производство строительного оборудования.
- Тел.факс:. (8362) 451-950, 566-740 www.remstroy.info e-mail: remstroy12@gmail.com или 451950@mail.ru

Building it well! Завод ООО «РСДМ»

Ящики для раствора или бетона ЯРС-500/600, 2Н270

ЯРС-500/600

Завод ООО «Ремстройдормаш» предлагает вашему вниманию широкий ассортимент качественных металлических ящиков различных модификаций.

Ящики ЯРС-500.00.000 и **ЯРС-600.00.000** предназначены для приёма раствора и бетонной смеси и их подачи помощью крана к месту укладки.

Ящик 2Н270 предназначен для приема раствора и бетонной смеси и их подачи с помощью крана к месту укладки. Имеет специальное строповочное устройство, с помощью которого наполненные ящики цепляются друг за друга вертикально в гирлянду до 7 шт. Первый ящик - за строп крана, второй за первый в подвешенном состоянии и т.д., последующий за предыдущим.

Высота гирлянды из 7 ящиков - 3,5 м.

Показатель	Ед.изм.	ЯРС-500	ЯРС-500	2Н270
Емкость, не более	$м^3$	0,25	0,30	0,25
Габаритные размеры:				
– длина	мм.	1330	1580	1490
– ширина	мм.	770	770	660
– высота	мм.	455	455	700
Масса	кг.	60,0	75,0	67,0
Грузоподъемность	кг.	500	600	500
Толщина продольного листа	мм.	2	3	2,0
Толщина торцевого листа	мм.	2	3	4,0
Диаметр сечения звеньев (цепь)	мм.	-	-	25
Диаметр сечения торцевых крюков	мм.	-	-	30

2Н270

Грузоподъемность строповочного устройства гирлянды - 3500 кг.

После окончания работ, связанных с использованием ящика, его необходимо тщательно очистить от остатков раствора и промыть водой.

Срок службы ящика до списания не менее 14 месяцев с начала эксплуатации.

Разрешение №34/04-560 от 05.08.2014г.

- 424006,Российская Федерация, г.Йошкар-Ола, Кокшайский проезд, 30
- ООО «Ремстройдормаш» - Производство строительного оборудования.
- Тел.факс:. (8362) 451-950, 566-740 www.remstroy.info e-mail: remstroy12@gmail.com или 451950@mail.ru

Бункер для раствора или бетона БП и БН

"Туфелька" Б-342 (БП-1,0/1,6/2,5)

Завод ООО «Ремстройдормаш» предлагает вашему вниманию широкий ассортимент качественных металлических бункеров для раствора/бетона различных модификаций.

Емкость (с площадкой под вибратор) Б-342 предназначена для приема раствора и его подачи с помощью крана к рабочему месту каменщика.

Принцип работы изделия состоит в следующем:

- Бункер подъемный Б-342 устанавливается краном на строительной площадке в горизонтальном положении.
- Выгружается бетонная смесь из автомашины в бункер. Зацепление происходит за грузоподъемные петли бункера, и бункер с бетоном подается краном к месту бетонирования. Во время работы подачу бетонной смеси регулируют открыванием затвора при помощи ручки.
- Бункер следует хранить уложенным на деревянные подкладки не более чем в два ряда.

Показатель	Ед.изм.	БП – 1.0	БП – 1.6	БП – 2.5	БН-1.5
Емкость, не более	$м^3$	1,0	1,6	2,5	1,5
Габаритные размеры:					
– длина	мм.	3360	3360	4400	-
– ширина	мм.	1600	1600	1600	Ф1770
– высота	мм.	1056	1056	1056	1700
Масса	кг.	440	610	850	480
Грузоподъемность	кг.	2,5	4,0	6,0	4,0
Толщина стенки,min	мм.	4	4	5	4

«Воронка»

Бункер БН-1,5.00.000 предназначен для приема и выгрузки бетонной смеси при изготовлении монолитных бетонных и железобетонных изделий в промышленном, жилищном и гражданском строительстве.

Бункер изготавливается в климатическом исполнении У, категории размещения I по ГОСТ 15150-89 для работы при температуре от -20° до +40°С.

Бетон, привезенный автомобилем-самосвалом, из кузова выгружается в приемный бункер. Зачаленный за грузоподъемное устройство бункер краном переносится к месту укладки бетона и разгружается.

В комплект поставки входит "лоток" и "воронка" для раствора.

Для разгрузки необходимо:

- расфиксировать ручку затвора;
- потянуть рукоятку «на себя» вниз до открытия челюстей на необходимую величину.

По окончании работы или в конце смены бункер и особенно его затвор должны очищаться и промываться.

Бункер БН-1,5.00.000 заводской номер изготовлен и принят в соответствии с обязательными требованиями **ТУ 3176-001-01332632-2004**, действующей технической документацией и признан годным к эксплуатации.

Справка №34/04-815 от 06.11.2014г.

- 424006,Российская Федерация, г.Йошкар-Ола, Кокшайский проезд, 30
- ООО «Ремстройдормаш» - Производство строительного оборудования.
- Тел.факс:. (8362) 451-950, 566-740 www.remstroy.info e-mail: remstroy12@gmail.com или 451950@mail.ru

Building it well! Завод ООО «РСДМ»

Инвентарные шарнирно-панельные подмости

ПКК-1

Подмости каменщика ПКК-1 с опорами переменной высоты предназначены для производства работ при кладке стен до 9м жилых зданий, а также монтажа блоков и сборных конструкций. Представляют собой сварную конструкцию, состоящую из 3-х основных частей, полностью готовую к работе: 1) блок шарнирный (опора переменной высоты, она же "ножка"), 2) площадка в основании которой заложена металлическая несущая ферма с деревянным настилом и металлическими петлями, и 3) металло-деревянное ограждение.

Подмости ППК-1 имеют два эксплуатационных положения, где в сложенном состоянии имеют высоту 1000мм. Зацепив сложенные подмости за внутренние петли, опоры ("ножки") опускаются автоматически под собственным весом и фиксируются в стоячем положении, образуя общую высоту конструкции 2000мм.

ПКК-1М

Подмости каменщика ПКК-1М предназначены для производства работ при кладке стен жилых зданий с высотой этажа 2,8 м и шириной помещений между капитальными стенами 2,5м. и более.

Подмости ПКК-1М состоят из: 1) опор ("ножки") 2) деревянная несущая ферма с настилом 3) вставки, канатные фиксаторы, крепеж.

Подмости ПКК-1М имеют два эксплуатационных положения, где в сложенном состоянии имеют высоту 900мм. Зацепив сложенные подмости за внутренние петли, опоры ("ножки") опускаются автоматически под собственным весом и фиксируются в стоячем положении, образуя общую высоту конструкции 1800мм.

Наименование	Ед. изм.	Подмости	
		ПКК-1	ПКК-1М
Максимально-допустимая нагрузка на настил при ярусном размещении подмостей:			
– первого (нижнего) яруса	$кгс/м^2$	400	400
– второго яруса	$кгс/м^2$	340	-
– третьего яруса	$кгс/м^2$	280	-
– четвертого яруса	$кгс/м^2$	220	-
Высота расположения настила:			
– в сложенном положении опор	мм.	1000	900
– в поднятом положении опор	мм.	2000	1800
Размер настила в плане	мм.	5300x2300	5500x2400
Габаритные размеры подмостей:			
– в сложенном рабочем положении опор		5300x2300x1730	5500x2400x900
– в поднятом рабочем положении опор		5300x2300x2730	5500x2400x1800
– в транспортном положении		5300x2300x1010	1900x1500x600
Масса	кг.	**800**	**770**

Подмости ПКК-1М можно приобрести как сборе так и поэлементно без деревянной несущей фермы (настила). Настил можно изготовить собственными силами, в паспорте прилагается чертеж настила.

Справка № 34/04-582 от 12.08.2014г.
ТУ 5225-007-54681284-2005

- 424006,Российская Федерация, г.Йошкар-Ола, Кокшайский проезд, 30
- ООО «Ремстройдормаш» - Производство строительного оборудования.
- Тел.факс:. (8362) 451-950, 566-740 www.remstroy.info e-mail: remstroy12@gmail.com или 451950@mail.ru

Building it well! Завод ООО «РСДМ»

Бытовки и блок-контейнеры БК-6.0x2.4

Завод ООО «Ремстройдормаш» предлагает вашему вниманию широкий ассортимент качественных металлических блок-контейнеров (бытовок) различных модификаций.

Блок-контейнеры предназначены для бытовых, складских, административных и жилищных целей. Современные блок контейнеры имеют не только надежную и прочную конструкцию, но и вполне пригодны для проживания и работы людей в любой сезон.

Стандартные габариты блок-контейнера 6.0x2.4x2.5 (длина, ширина, высота) позволяют избежать трудностей при погрузке - разгрузке и транспортировке.

Основа блок-контейнера – металлический каркас. Обвязка по периметру – швеллер №12 ГОСТ8278-83. Угловые с тойки – уголок 90мм (гнутый усиленный). Крыша сварная металлическая листовая. В качестве обрешетки используется брус 50x100, 40x100. В качестве утеплителя пола и потолка выступает минеральная вата URSA M11 толщиной 50 мм, стены утеплены плитами из минеральной ваты толщиной 50 мм.

Возможно изготовление Блок-контейнеров (металлических бытовок) по индивидуальным размерам, планировкам и комплектациям.

№/№	Наименование	Материал
1	Каркас	Металлический швеллер, уголок
2	Обрешетка	Брус 100x50, 100x40
3	Крыша	Лист металлический t=1.0мм
4	Дно	Доска обрезная t=20мм
5	Наружная обшивка	Профнастил С8 ОН цинк р/д
6	Парогидроизоляция	Пленка техническая
7	Утепление пол, потолок	Минеральная вата URSA M11 50 мм
8	Утепление стен	Плиты из минеральной ваты 50мм
9	Отделка стен, потолка	ДВП
10	Пол	ДСП
11	Окно	Деревянное с двойным остеклением
12	Дверь входная	Деревянная, обшита оцинкованным листом

Список дополнительных опций Блок контейнера БК-6.0x2.4:

ДВЕРИ
- Входная: Металлическая дверь
- Внутренняя: Деревянная дверь

ОКНА
- Окно ПВХ
- Установка дополнительного окна
- Решетка на окно

ПОЛЫ
- Шпунтованная доска
- Покрытие пола линолеумом
- Установка металлического дна

ВНУТРЕННЯЯ ОТДЕЛКА
- Внутренняя отделка стен и потолка панели МДФ ламинированными
- Внутренняя отделка стен и потолка вагонкой ПВХ, панелями ПВХ (белой и цветной)
- Внутренняя отделка стен и потолка вагонкой деревянной сорт ВС
- Окраска стен и потолка (из ДСП, ДВП)
- Установка дополнительной перегородки

УТЕПЛЕНИЕ
- Дополнительное утепление УРСА (+ 50 мм)

НАРУЖНАЯ ОТДЕЛКА
- Профнастил с полимерным покрытием

ЭЛЕКТРИКА, САНТЕХНИКА и другая дополнительная комплектация по Вашей заявке.

ТУ 5363-012-54681284-2011

- 424006,Российская Федерация, г.Йошкар-Ола, Кокшайский проезд, 30
- ООО «Ремстройдормаш» - Производство строительного оборудования.
- Тел.факс:. (8362) 451-950, 566-740 www.remstroy.info e-mail: remstroy12@gmail.com или 451950@mail.ru

Building it well! Завод ООО «РСДМ»

Растворонасосы серии 49Д, 49ПА, 50Д, 50ПА

Растворонасосы предназначены для транспортирования и нанесения на обрабатываемую поверхность штукатурного раствора с крупностью фракции не более 5 мм и подвижностью не менее 8 см по эталонному конусу ГОСТ 5802-86 при производстве отделочных работ в строительстве.

	Ед.изм	СО-49ПА2	СО-49ПА	СО-50ПА	СО-49П2	СО-50П2	СО-50ДМ	СО-49Д
Подтип насоса	-	Поршневой	Поршневой	Поршневой	Поршневой	Поршневой	Мембранный	Мембранный
Производительность[1]	$м^3$/час	3,0/4,0	4,0	6,0	3,0/4,0	4,0/6,0	6,0	4,0
Отсекатель раствора -Dy -давление (max)	 мм МПа	 ОР-50 50 4.5	 ОР-50 50 4.5	 ОР-50 50 4.5	-	-	-	-
Кран шаровый -Dy -давление (max)	 мм МПа				 38 4.0	 38 4.0	 38 2.5	 38 1.6-2.5
Давление рабочее (max)	кгс/см2	35	35	35	30	30	25	15
Дальность подачи раствора[1] - по горизонтали, не более - по вертикали, не более	 м м	 300 130	 300 120	 300 80	 250 80	 250 80	 250 60	 160 35
Ход поршня	мм	120	120	120	90	90		
Ход плунжера	мм	-	-	-	-	-	120	90
Длина гильзы	мм	220	220	220	188	188	-	-
Диаметр поршня	мм	100	100	100	100	100	-	-
Диаметр плунжера	мм	-	-	-	-	-	110	90
Люк для замены шара d50, d70		+	+	+	-	-	-	-
Шары обрезиненные, диаметр	мм	50 и 70	50 и 70	50 и 70	50 и 70	50 и 70	70 и 70	60 и 60
ГАБАРИТНЫЕ РАЗМЕРЫ								
-длина	мм	1400	1400	1450	1400	1400	1250	1020
-ширина	мм	700	700	800	700	700	500	420
-высота	мм	1100	1100	1200	1100	1100	1230	1240
Масса	кг	400	370	350	350	370	370	190

ПРИМЕЧАНИЕ:

[1] - Производительность и дальность подачи определены при подвижности раствора 12 см по ГОСТ 5802-86.

Растворонасосы применяется на объектах, обеспеченных электроэнергией и водой, в закрытых помещениях или под навесом при температуре окружающей среды не ниже 0°С (273К) – если используется вода в системе охлаждения – и не ниже -20°С (253К) – если используется тосол или антифриз.

- 424006,Российская Федерация, г.Йошкар-Ола, Кокшайский проезд, 30
- ООО «Ремстройдормаш» - Производство строительного оборудования.
- Тел.факс:. (8362) 451-950, 566-740 www.remstroy.info e-mail: remstroy12@gmail.com или 451950@mail.ru

Леса строительные ЛСПР-200, Э-507, ЛСПШ-2000-40, ЛСПХ-40

Леса штыревые Э-507 (Безболтовые трубчатые леса для каменных и отделочных работ) предназначены для кладки каменных стен высотой до 40м, и для отделки фасадов зданий до 60м. Леса выполнены в соответствии с ГОСТ 27321-87. Соединение лесов без применения болтов.

Леса штыревые ЛСПШ-2000-40 (Безболтовые трубчатые леса для ремонтных и отделочных работ) предназначены для отделки фасадов зданий до 40м. Леса выполнены в соответствии с ГОСТ 27321-87. Соединение лесов без применения болтов.

Леса строительные приставные рамные ЛСПР-200 (Леса стоечные приставные рамные) предназначены для отделочных и ремонтных работ на фасадах зданий высотой до 30 м.

Леса строительные хомутовые ЛСПХ-40 (Леса стоечные приставные) - это пространственная конструкция, собранная из стоек, горизонтальных и диагональных связей, соединенных между собой при помощи поворотных и неповоротных хомутов. Хомутовые леса могут применяться для зданий и сооружений сложной конфигурации (балконы, арки, карнизы), а также при наклонных основаниях. Конструкция лесов позволяет в широких пределах изменять схемы каркасов (шаг стоек, высоту яруса). Основным преимуществом хомутовых лесов является возможность использовать их в качестве дополнения к лесам других типов.

Наименование	Ед. изм.	Э-507		ЛПСШ-2000-40		ЛСПР-200		ЛСПХ-40	
		Для каменной кладки	Для отделочных работ	Для каменной кладки	Для отделочных работ	Для каменной кладки	Для отделочных работ	Для каменной кладки	Для отделочных работ
Предельная высота	м.	40	60	-	40	20	30	20	40
Шаг яруса	м.	1,0	2,0	-	2,0	2,0	2,0	1,0	2,0
Шаг стоек вдоль стены	м.	2,0	2,0	-	2,5	2,0	3,0	1,5	2,0
Расстояние между стойками перпендикулярно стене	м.	1,6 (2,0)	1,6 (2,0)	-	1,6	1,1	1,1	1,4	1,25
Кол-во ярусов настила, одновременно укладываемых на леса	шт.	2	6	-	3	2	2	3	19
Нормативная поверхностная нагрузка	кг/м^2	250 (180)	200 (150)	-	200	200	200	250	200
Материал (Труба)	мм.	48x3,5 и 57x3,5		48x3,5		42x1,5		48x3,5	

На рабочих ярусах лесов кроме настилов устанавливаются ограждения.

Для защиты от атмосферных электрических разрядов леса оборудуются заземлением, соединенным со стойкой при помощи шины.

Леса можно приобретать как комплектом, так и поэлементно.

Разрешение №34/04 – 584 от 12.08.2014г.
Разрешение №34/04 – 586 от 12.08.2014г.
Разрешение №34/04 – 587 от 12.08.2014г.
Разрешение №34/04 – 585 от 12.08.2014г.
ГОСТ 27321-87

- 424006,Российская Федерация, г.Йошкар-Ола, Кокшайский проезд, 30
- ООО «Ремстройдормаш» - Производство строительного оборудования.
- Тел.факс:. (8362) 451-950, 566-740 www.remstroy.info e-mail: remstroy12@gmail.com или 451950@mail.ru

Вышка-Туры

«**Вышка-тура** представляет собой передвижную сборно-разборную конструкцию, выполненную в соответствии с ГОСТ 28012-89. Вышка-тура предназначена для отделочных, ремонтных и монтажных работ, как внутри, так и снаружи жилых, гражданских и промышленных зданий.

Для обеспечения устойчивости вышка-тура снабжена опорами, которые крепятся к основной конструкции вышка-туры. В рабочем ярусе устанавливаются рамы ограждения. Высота ограждения от уровня настила не менее 1,1 м (по ГОСТ).

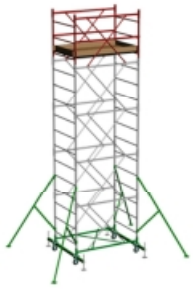

Технические характеристики:

Наименование	ВТ-200 «Б»	ВТ-250/0,7x1,6	ВТ-250/1,2x2,0	ВТ-250/2,0x2,0
Минимальная/максимальная высота, м	от 4,2 до 21,3	от 2,7 до 7,5	от 2,7 до 20,7	от 2,7 до 19,5
Минимальная/максимальная высота рабочей площадки, м	от 3,1 до 20,2	от 1,3 до 6,2	от 1,3 до 19,4	от 1,3 до 18,3
Нормативная нагрузка, кгс	200	250	250	250
Шаг яруса, м	2,0	1,2	1,2	1,2
Расстояние между опорами по длине, м	2,1	1,9-4,2	2,35-4,6	2,35-4,6
Расстояние между опорами по ширине, м	1,45	0,85-3,55	1,29-4,0	2,1-4,8
Размеры рабочей площадки, м	1,0x2,0	0,7x1,6	1,2x2,0	2,0x2,0
Габаритные размеры, мм				
База в сборе	-	2070x340	2490x340	2490x340
Рама опорная	2080x1450	-	-	-
Рама боковая	1030x2075	884x1200	1292x1200	2134x1200
Рама ограждения	1030x1100		-	
Стяжка горизонтальная	2035	1557x190	1947x190	1947x190
Связь рядовая	-	1478	1683	1683
Связь диагональная	816	-	-	-
Опора боковая	2545	2615	2615	2615
Защитное ограждение	-	884x1200	1292x1200	2134x1200
Перила	-		1935x110	1935x110
Настил	2020x450	-	2000x590	2000x465
Настил с люком	2020x505	1600x700	2000x590	2000x590

Вышка-тура ВТ-200 «Б» изготовлена из трубы 30x30x1,5 (секция); 50x25x2,0 (основание).

Вышка-тура ВТ-250 изготовлена из трубы 42x2 (секция); 50x50x2,0 (основание).

Преимущество ВТ-250: удобство в транспортировке, так как основание является разборной конструкцией.

Разрешение №34/04 – 589 от 12.08.2014
ТУ 5225-008-54681284-2005

- 424006,Российская Федерация, г.Йошкар-Ола, Кокшайский проезд, 30
- ООО «Ремстройдормаш» - Производство строительного оборудования.
- Тел.факс:. (8362) 451-950, 566-740 www.remstroy.info e-mail: remstroy12@gmail.com или 451950@mail.ru

Штукатурная станция ШС-4/6

Штукатурная станция ШС-4/6 применяется для приема товарного раствора, доведения его до необходимой рабочей консистенции, процеживания и подачи к рабочим местам штукатуров для нанесения на оштукатуриваемые поверхности, заливке полов и нанесения на вертикальные оштукатуриваемые поверхности с помощью форсунок.

Станция представляет собой утепленный фургон, в котором расположен приемный бункер, элеваторное колесо с механизмом вращения, водяной бак с центробежным насосом, растворонасос, бункер с виброситом, система отопления, электрооборудование.

Климатическое исполнение У категория I по ГОСТ 15150 при температуре окружающей среды от минус 20°С до плюс 40°С.

При отрицательной температуре наружного воздуха потребителем должна быть обеспечена надежная теплоизоляция растворопровода и системы водоснабжения.

Показатель	Ед.изм	Значение
Объем приемного бункера	м^3	2,5
Частота вращения шнека	об/мин	15
Производительность[1]	м^3/ч	от 3 до 6
Объем готового замеса при приготовлении раствора	л.	до 200
Мощность электродвигателя привода шнека	кВт	5,5
Мощность ТЭНов (бак с водой)	кВт	15
Общая установленная мощность[1]	кВт	24,83 – 28,83
Растворная смесь для штукатурной машины:		
Размер заполнителя	мм	до 5мм
Марка согласно подвижности по ГОСТ 28013-98	-	$П_к3$ и $П_к4$
Измерение подвижности (методы контроля) по конусу ГОСТ 5802-86	см	от 9 до 14
Дальность подачи раствора[2]		
– по горизонтали, не более[1]	м	от 160 до 300
– по вертикали, не более[1]	м	от 35 до 120
Габаритные размеры установки:		
– Длина	мм.	4550
– Ширина	мм.	2500
– Высота	мм.	2200

Достоинства ШС-4/6:

1. **Универсальность:** возможность приготовления раствора вручную на сухих смесях;
2. Удобный фургон для обслуживания оборудования;
3. Габариты, удобные для перевозки;
4. Минимальный вес при максимальной производительности;
5. **Термоизоляция** и автономное отопление кабины оператора при отрицательных температурах;
6. **Прогрев** раствора при отрицательных температурах;
7. Регулирование производительности ковшей и насосного оборудования;
8. **Безопасность:** надёжный каркас станции, безопасное исполнение узлов и механизмов;
9. Оптимальное конструктивное исполнение узлов и механизмов;
10. Эргономичность рабочих узлов;

Масса не более 3300 кг.

Технические условия - ОКР4-048.00.00.000ТУ
Декларация соответствия таможенного союза ТС 2018г.:
"О безопасности низковольтного оборудования" (ТР ТС 004/2011) - № ЕАЭС N RU Д-RU.PA01.B.89409
"О безопасности машин и оборудования" (ТР ТС 010/2011) - № ЕАЭС N RU Д-RU.PA01.B.89409

Примечание:
[1] - в зависимости от растворонасоса.
[2] - производительность и дальность подачи определены при подвижности раствора 12 см по ГОСТ 5802-86.

- 424006,Российская Федерация, г.Йошкар-Ола, Кокшайский проезд, 30
- ООО «Ремстройдормаш» - Производство строительного оборудования.
- Тел.факс:. (8362) 451-950, 566-740 www.remstroy.info e-mail: remstroy12@gmail.com или 451950@mail.ru

Штукатурная станция ШС-4/6-2 – «УПТЖР»

Штукатурная станция ШС-4/6-2 предназначена для приема товарного штукатурного и кладочного раствора, доведения его до необходимой рабочей консистенции, процеживания и подачи к рабочим местам штукатуров для нанесения на вертикальные, горизонтальные оштукатуриваемые поверхности с помощью форсунок и при заливке полов и перекрытий.

Станция представляет собой утепленный фургон, в котором расположен приемный бункер, сдвоенное роторное колесо с механизмом вращения, растворонасос, система отопления, электрооборудование.

Станция применяется на открытых площадках объектов промышленного, гражданского и сельского строительства, обеспеченных электроэнергией и водой.

Климатическое исполнение У категория I по ГОСТ 15150 при температуре окружающей среды от минус 20°С до плюс 40°С.

При отрицательной температуре наружного воздуха потребителем должна быть обеспечена надежная теплоизоляция растворопровода и системы водоснабжения.

Показатель	Ед.изм	Значение
Объем приемного бункера	м^3	3
Частота вращения роторного колеса	об/мин	15
Производительность[1]	м^3/ч	от 3 до 12
Мощность электрокалорифера	кВт	5
Мощность электродвигателя привода шнека	кВт	7,5
Мощность ТЭНов (бак с водой)	кВт	15
Общая установленная мощность[1]	кВт	33,5 - 37
Объем готового замеса при приготовлении раствора	л.	250
Растворная смесь для штукатурной машины		
Размер заполнителя	мм.	до 10мм
Марка согласно подвижности по ГОСТ 28013-98	-	$П_к2$, $П_к3$ и $П_к4$
Измерение подвижности (методы контроля) по конусу ГОСТ 5802-86	см	от 8 до 14
Дальность подачи раствора[2]		
– по горизонтали, не более	м	от 160 до 300
– по вертикали, не более	м	от 35 до 120
Габаритные размеры установки		
– Длина	мм.	4050
– Ширина	мм.	2500
– Высота	мм.	2250

Достоинства ШС-4/6-2:

1. Сдвоенное роторное колесо.
2. 2-х опорный вал на подшипниках качения, увеличивающий срок службы опорных подшипников.
3. Безопасные дверцы для обслуживания роторного колеса.
4. Удобный и полноценный слив воды.
5. Подгребающие лопатки.
6. Объем приемного бункера 3,0 м^3
7. Использование теплонагревательных систем «Луч» (базовый комплект 1шт) для подогрева раствора в бункере, осуществляющая прогрев и циркуляцию воздуха, что ведет к эффективному и равномерному прогреву бункера. Коэффициент прогрева 0,85 (учитывая отдачу тепла во внешнюю среду).
8. Детали из сваренной стали — ремонтопригодность, надежность, качество.
9. Работа при низких температурах — термоситочник — подогреваемый бак с водой.

Масса не более 3300кг.

ТУ ОКР4-048.00.00.000ТУ
Декларация соответствия таможенного союза:- № ЕАЭС N RU Д-RU.PA01.B.89409

Примечание:
[1] - в зависимости от растворонасоса.
[2] - производительность и дальность подачи определены при подвижности раствора 12 см по ГОСТ 5802-86.

- 424006,Российская Федерация, г.Йошкар-Ола, Кокшайский проезд, 30
- ООО «Ремстройдормаш» - Производство строительного оборудования.
- Тел.факс:. (8362) 451-950, 566-740 www.remstroy.info e-mail: remstroy12@gmail.com или 451950@mail.ru

Установка для перемешивания и выдачи раствора У-342М (УВР-4)

Установка У-342М (УВР-4) предназначена для приема раствора из подающих устройств, перемешивания и подогрева в процессе хранения на строительном объекте. А также для выдачи в подъемный бункер или растворный ящик.

Работа установки основана на периодическом вращении шнекового вала, поддерживающего постоянную готовность строительного раствора в рабочем состоянии. Установка оборудована системой обогрева, что позволяет использовать ее в зимнее время года.

Установка снабжена защитной решеткой, предотвращающая попадание крупных камней в резервуар емкости.

Показатель	Ед.изм	Значение
Емкость установки* для полной выгрузки раствора из смесителей или самосвалов	$м^3$	4
Диаметр шнека	мм.	1480
Частота вращения шнека	об/мин.	15
Производительность выгрузки	л/мин.	500
Режим работы установки	ПВ	25%
Мощность электрокалорифера:		
– базовый	кВт	5
– утепленный	кВт	10
Общая установленная мощность:	кВт	от 12,5 до 17,5
Габаритные размеры установки:		
– длина	мм.	4350
– ширина	мм.	1800
– высота	мм.	1950
Масса	кг.	2250

Внимание! Патент № 113494

Достоинства У342М:

1. Загрузочный объем 4м3, позволяет выгружать раствор из самосвалов или смесителей без ожиданий опорожнения и/или срочной подготовки дополнительных емкостей под раствор не задерживая машину (смеситель или самосвал).
2. Вал шнека цельный. Биение отсутствует. Долговечность и надежность.
3. Шнек изготовлен из отдельных сегментов, что позволяет ремонтировать его на месте силами сварщика и слесаря: открутив, либо срезав болты — снять либо вырезать сегменты — установить закрепив болтами.
4. Использование теплонагревательных систем «Луч» (базовый комплект 1шт) для подогрева раствора в бункере, осуществляющая прогрев и циркуляцию воздуха, что ведет к эффективному и равномерному прогреву бункера. Коэффициент прогрева меньше 0,85 (учитывая отдачу тепла во внешнюю среду).
5. Безопасность и простота исполнения облегченной и утепленной конструкции передней крышки.
6. Размеры загрузочного окна позволяют большинству известных самосвалов производить загрузку бункера без повреждения деталей и узлов установки.

Технические условия - ТУ 4826-005-54681284-2004
Декларация соответствия таможенного союза ТС: - № ТС RU Д-RU.MP03.B.00032

- 424006,Российская Федерация, г.Йошкар-Ола, Кокшайский проезд, 30
- ООО «Ремстройдормаш» - Производство строительного оборудования.
- Тел.факс:. (8362) 451-950, 566-740 www.remstroy.info e-mail: remstroy12@gmail.com или 451950@mail.ru

Building it well! Завод ООО «РСДМ»

Пневмонагнетатель СО-241К-Р11

Пневмонагнетатель СО-241 К-Р11 применяется, как на закрытых, так и на открытых площадках объектов промышленного, гражданского и сельского строительства, а именно: при заливке полов, монолитном домостроении с использованием щитовой опалубки, проведении восстановительных работ, а также для строительных и ремонтных работах на объектах, где нельзя использовать крупногабаритную технику.

Пневмонагнетатель СО-241 К-Р11 применяется для любых цементных, растворных смесей с зернистостью заполнителя до 30мм. Он может подавать такие пластичные материалы, как цементные и ангидридные растворы для наливных полов, легкий бетон, строительный раствор, глиносоломенная смесь, садовый грунт, огнеупорные смеси, зернистый сыпучий материал, а так же бетон, песок и гравий с размером зерен до 30мм[2]. Конфигурация лопаток смесителя позволяет уверенно работать с бетонами различной плотности и подвижности, а также приготавливать многокомпонентные строительные растворы.

Показатель	Ед.изм	Значение
Производительность[1]	$м^3$	3-5
Давление на смесь	атм/бар.	до 7
Объем готового замеса пневмонагнетателя	л.	260
Объем резервуара	л.	300
Общая потребляемая мощность[1]	кВт.	7,5 + $N_к$
Привод подачи смеси	-	пневматический
Диаметр подключаемых бетоноводов	мм.	65 / 75 / 100
Необходимые технические характеристики подключаемого компрессора:		
Производительность компрессора	$м^3$/мин	от 3,5 до 5,25
Мощность	кВт.	от 30 до 45
Номинальное рабочее давление	атм/бар.	7
Бетонная смесь для пневмонагнетателя:		
Размер заполнителя	мм.	до 30
Марка по удобоукладываемости по ГОСТ 7473-94	-	П3 и П4
Измерение подвижности (методы контроля) по конусу ГОСТ 10181.1-81	см.	от 8 до 20
Марка по удобоукладываемости по ГОСТ 7473-94	-	Ж2, Ж3
Измерение жесткости (методы контроля) по прибору Вебе согласно ГОСТ 10181-81	с.	от 16 до 30
Дальность подачи раствора[2]		
– по горизонтали, не более	м	от 150 до 180
– по вертикали, не более	м	от 80 до 100

Преимущества пневмонагнетателя СО-241К-Р11:

1. возможность установки скипового устройства на пневмонагнетатель;
2. применение усиленной брони из высокоуглеродистой стали;
3. транспортирование строительных смесей с размером заполнителя до 30 мм;
4. достойная цена по сравнению с аналогичным по свойствам строительным оборудованием;
5. отсутствие в пневмонагнетателе комплектующих дорогих иностранных производителей;
6. возможность подключения раствoро- бетонопроводов разного диаметра к пневмонагнетателю;
7. возможность эксплуатации пневмонагнетателя в местах с повышенными требованиями к шуму;
8. повышенная надежность эксплуатации из-за простоты конструкции пневмонагнетателя.

Примечание:

[1] - производительность и дальность подачи пневмонагнетателя определена в зависимости от мощности и производительности подключаемого компрессора.

[2] - крупность фракции заполнителя зависит как от диаметра подключаемого раствoро- и бетоноводов, так и от мощности и производительности подключаемого компрессора. Для раствoро- бетоновода диаметром Ф65 фракция заполнителя до 16мм, для Ф75 - 22мм, для Ф100 - 30мм.

$N_к$ - мощность подключаемого компрессора

Технические условия - ТУ 4833-013-54681284-2011
Декларация соответствия таможенного союза: № ТС RU Д-RU.MP03.B.00036

- 424006,Российская Федерация, г.Йошкар-Ола, Кокшайский проезд, 30
- ООО «Ремстройдормаш» - Производство строительного оборудования.
- Тел.факс:. (8362) 451-950, 566-740 www.remstroy.info e-mail: remstroy12@gmail.com или 451950@mail.ru

Building it well! Завод ООО «РСДМ»

Штукатурная станция ШС-4/6-3 – «Салют»

Станция штукатурная ШС-4/6-3 – серии «САЛЮТ» – представляет собой металлическую конструкцию, которая состоит из общей рамы, приемного бункера, кабины оператора (машинное отделение). В последней размещен комплект технологического оборудования, где управление работой станции осуществляется со шкафа управления.

Станция представляет собой утепленный фургон, в котором расположен приемный бункер с виброситом, шнек с механизмом вращения, водяной бак, растворонасос, система отопления, электрооборудование. Станция применяется на открытых площадках объектов промышленного, гражданского и сельского строительства, обеспеченных электроэнергией и водой.

Климатическое исполнение У категория I по ГОСТ 15150 при температуре окружающей среды от минус 20°С до плюс 40°С. При отрицательной температуре наружного воздуха потребителем должна быть обеспечена надежная теплоизоляция растворопровода и системы водоснабжения.

При отрицательной температуре наружного воздуха потребителем должна быть обеспечена надежная теплоизоляция растворопровода и системы водоснабжения.

Показатель	Ед.изм	Значение
Объем приемного бункера	$м^3$	4
Диаметр шнека	мм.	1480
Частота вращения шнека	об/мин	15
Производительность[1]	$м^3$/ч	от 3 до 12
Мощность электрокалорифера	кВт	5
Мощность электродвигателя привода шнека	кВт	7,5
Мощность ТЭНов (бак с водой)	кВт	15
Общая установленная мощность[1]	кВт	33,5 - 37
Растворная смесь для штукатурной машины		
Размер заполнителя	мм.	до 10мм
Марка согласно подвижности по ГОСТ 28013-98	-	$П_к2$, $П_к3$ и $П_к4$
Измерение подвижности (методы контроля) по конусу ГОСТ 5802-86	см	от 8 до 14
Дальность подачи раствора[2]		
– по горизонтали, не более	м	от 160 до 300
– по вертикали, не более	м	от 35 до 120
Габаритные размеры установки		
– Длина	мм.	5670
– Ширина	мм.	2455
– Высота	мм.	2270

Масса не более 4000кг.

Достоинства ШС-4/6-3:

1. Увеличение производительности подачи раствора в 1,5-2 раза за счет возможности подключения дополнительного растворонасоса.
2. Загрузочный объем 4м[3], позволяет выгружать раствор из смесителей без ожиданий опорожнения и/или срочной подготовки дополнительных емкостей под раствор не задерживая машину (миксер).
3. Шнек изготовлен из отдельных сегментов, что позволяет ремонтировать его на месте силами сварщика и слесаря: открутив, либо срезав болты — снять либо вырезать сегменты — установить закрепив болтами.
4. Использование теплонагревательных систем «Луч» (базовый комплект 1шт) для подогрева раствора в бункере, осуществляющая прогрев и циркуляцию воздуха, что ведет к эффективному и равномерному прогреву бункера. Коэффициент прогрева 0,85 (учитывая отдачу тепла во внешнюю среду).
5. Детали из свареной стали — ремонтопригодность, надежность, качество.
6. Работа при низких температурах — термоисточник — подогреваемый бак с водой.

Примечание:

[1] - в зависимости от растворонасоса.

[2] - производительность и дальность подачи определены при подвижности раствора 12 см по ГОСТ 5802-86.

ТУ ОКР4-048.00.00.000ТУ
Декларация соответствия таможенного союза:- № ЕАЭС N RU Д-RU.PA01.B.89409

- 424006,Российская Федерация, г.Йошкар-Ола, Кокшайский проезд, 30
- ООО «Ремстройдормаш» - Производство строительного оборудования.
- Тел.факс:. (8362) 451-950, 566-740 www.remstroy.info e-mail: remstroy12@gmail.com или 451950@mail.ru

Building it well! Завод ООО «РСДМ»

Штукатурная станция ШС-4/6-4 – «ШМ»

Штукатурная станция ШС-4/6-4, серии "Штукатурная машина - ШМ", предназначена для приготовления из готовой сухой растворной смеси кладочной, штукатурной или облицовочной растворной смеси, ее транспортирования по рукавам и нанесения (соплования) на поверхность на объектах, обеспеченных электроэнергией и водой.

Установка применяется на объектах, обеспеченных электроэнергией и водой, при температуре окружающей среды не ниже 0ºС (273К) в закрытых помещениях или под навесом.

При отрицательной температуре наружного воздуха потребителем должна быть обеспечена надежная теплоизоляция установки, растворопровода и системы водоснабжения.

Станция штукатурная ШС-4/6-4 выполнена в виде передвижной (на колесах) установки в машинном отделении которого размещен комплект технологического оборудования и установлена электропусковая аппаратура. Управление работой станции осуществляется со шкафа управления.

Станция штукатурная ШС-4/6-4 состоит из металлической рамы на колесах, совмещенной с приемным бункером, который имеет шнек с приводом, растворосмесителя, который имеет лопастной вал с приводом, вибросита, растворонасоса, кожуха, форсунки, шкафа управления.

Показатель	Ед.изм	Значение
Производительность[1]	$м^3$	3-4
Форсунка штукатурная, тип	-	ФП-4
Объем готового замеса растворосмесителя	$м^3$	0,1
Объем приемного бункера вторичного перемешивания	$м^3$	0,2
Мощность привода штукатурной машины	кВт	2,07
Общая потребляемая мощность[1]	кВт	6,07-9,57
Время перемешивания растворосмесителя	с	105...120
Частота вращения лопастного вала смесителя	об/мин	71
Напряжение	В	380
Растворная смесь для штукатурной машины		
Размер заполнителя	мм	до 5мм
Марка согласно подвижности по ГОСТ 28013-98	-	$П_к3$ и $П_к4$
Измерение подвижности (методы контроля) по конусу ГОСТ 5802-86	см	от 9 до 14
Дальность подачи раствора[2]		
– по горизонтали, не более	м	от 160 до 250
– по вертикали, не более	м	от 35 до 80

Достоинства ШС-4/6-4:

1. Низкая потребляемая мощность штукатурной машины.
2. Быстрое приведение штукатурной машины в рабочее состояние.
3. Регулируемые лопасти растворосмесителя.
4. Штукатурная машина транспортирует широчайший спектр смесей.
5. Регулировка производительности штукатурной машины от 3 до 4 куб. метров в час. (в зависимости от растворонасоса)
6. Штукатурная машина имеет шнек вторичного перемешивания в приемном бункере, обеспечивая тем самым нахождение раствора в готовом состоянии долгое время.
7. Подкрылки от грязи.
8. Современная электробезопасная пусковая аппаратура.
9. Детали из свареной стали — ремонтопригодность, надежность, качество.

Технические условия - ОКР4-048.00.00.000ТУ
Декларация соответствия таможенного союза:
№ ЕАЭС N RU Д-RU.PA01.B.89409

Примечание:

[1] - в зависимости от растворонасоса.

[2] - производительность и дальность подачи определены при подвижности раствора 12 см по ГОСТ 5802-86.

- 424006,Российская Федерация, г.Йошкар-Ола, Кокшайский проезд, 30
- ООО «Ремстройдормаш» - Производство строительного оборудования.
- Тел.факс:. (8362) 451-950, 566-740 www.remstroy.info e-mail: remstroy12@gmail.com или 451950@mail.ru

СОДЕРЖАНИЕ

1. Паспорт 4
1.1. Назначение изделия 4
1.2. Техническая характеристика 5
1.3. Ведомость комплекта поставки 7
1.4. Быстроизнашивающиеся детали 7
2. Инструкция по эксплуатации 8
2.1. Устройство и принцип работы 8
2.2. Указание мер безопасности 10
2.3. Подготовка насоса к работе 12
2.4. Порядок работы 13
2.5. Техническое обслуживание 16
Карта смазки 17
3. Правила хранения, транспортировка 20
4. Возможные неисправности и методы их устранения 21
5. Аварийные ситуации 22
6. Свидетельство о приемке 23
7. Гарантийное обязательство 23
8. Указание для потребителей о порядке составления акта-рекламации 26
Сведения о рекламациях 28
Отзыв о работе 29
Сведения о хранении, консервации и расконсервации при эксплуатации 30
Гарантийный талон 31
Сведения о продаже 31
Схема электрическая принципиальная 32
Схема транспортировки 33
Журнал планового технического обслуживания 34

ИЗГОТОВЛЕНО ДЛЯ:
ООО «ГК «ТехНави»
АДРЕС: 390047, г.Рязань,
ул.Куйбышевское шоссе д.25
(4912) 99-87-79, 99-32-97
www.tehnavi.ru
e-mail: tehnavi@mail.ru

1. ПАСПОРТ

Настоящий паспорт представляет собой документ, содержащий техническое описание насоса для транспортирования штукатурных растворов СО-50Д-АМ (далее насос), указания по эксплуатации и технические данные, гарантированные предприятием изготовителем.

1.1. НАЗНАЧЕНИЕ ИЗДЕЛИЯ

Насос предназначен для транспортирования и нанесения на обрабатываемую поверхность штукатурного раствора с крупностью фракции не более 5 мм и подвижностью не менее 10 см, по эталонному конусу ГОСТ 5802-86 при производстве отделочных работ в строительстве.

Насос применяется на объектах, обеспеченных электроэнергией и водой, при температуре окружающей среды не ниже 0ºС (273К) в закрытых помещениях или под навесом.

Насос технологически используется в штукатурных станциях серии ШС-4/6 (и ее модификации) или аналогичном оборудовании, прошедших сертификацию или декларирование о соответствии техническим регламентам Таможенного Союза. **За использование насоса вне штукатурной станции в качестве самостоятельного оборудования производитель ответственности не несет.**

Примечание: – насос должен подключаться к трехфазной сети переменного тока частотой 50 Гц напряжением 380В с глухозаземленной нейтралью через устройство защитного отключения.

При работе насоса вся магистраль находится под давлением и поэтому раствор непрерывно циркулирует по растворопроводу. В местах изгиба растворопроводов, установки кранов, стыкования труб и резиновых рукавов между собой часто образуются пробки из отслоившегося от раствора спрессованного песка. Чтобы избежать образования пробок, необходимо следить за качеством растворов, состоянием растворопроводов, устранять лишние изгибы, не допускать заломов и перегибов рукавов, а стыки выполнять без усечения сечений.

В связи с постоянным совершенствованием насоса в его конструкции возможно применение отдельных конструктивных решений, не отраженных в настоящем паспорте.

1.2. ТЕХНИЧЕСКАЯ ХАРАКТЕРИСТИКА

Наименование параметра	**Ед.изм.**	**Насос СО-50Д-АМ**
Производительность[1], не более	$м^3$/час	6,0
Дальность подачи раствора - по горизонтали, не более[3] - по вертикали, не более[2]	 м м	 250 60
Ход плунжера	мм	120
Диаметр плунжера	мм	110
Рабочее давление, max	$кгс/см^2$	до 25
Габаритные размеры - длина - ширина - высота	 мм мм мм	 1300 590 1200
Масса	кг	380
Необходимый объем приемного бункера	$м^3$	min 0,2

Примечание:
1. Производительность определена непосредственно на выходном патрубке растворонасоса при подвижности раствора 12 см по ГОСТ 5802-86.
2. Дальность подачи по вертикали определена при наличии двух колен под углом 90º и подвижности раствора 12 см по ГОСТ 5802-86.
3. Дальность подачи по горизонтали определена при наличии искусственных возвышенностей (согласно п.2.4.8.) и подвижности раствора 14 см по ГОСТ 5802-86.

Внимание! При уменьшении подвижности раствора соответственно уменьшаются производительность и дальность подачи.

Внимание! Зависимость между высотой и дальностью подачи раствора представлена на графике 1 при подвижности раствора 14 см по ГОСТ 5802-86.

График 1 - зависимость между высотой и дальностью подачи раствора

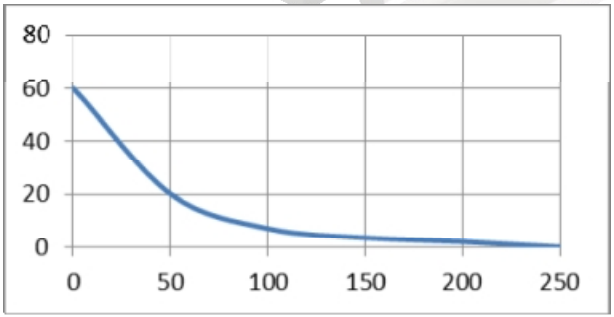

ХАРАКТЕРИСТИКА ПОДШИПНИКОВ КАЧЕНИЯ

Номер подшипника, стандарт, основные размеры, мм	Ед. изм.	Кол-во
№80209 ГОСТ 7242-81 (45x85x19)	шт.	2
№42209 ГОСТ 8328-75 (45x85x19)	шт.	2

ХАРАКТЕРИСТИКА РЕМНЕЙ

Наименование и обозначение, стандарт	Ед. изм.	Кол-во
Ремень Б-1400-III ГОСТ 1284.1	шт.	3

ХАРАКТЕРИСТИКА УПЛОТНЕНИЙ

Наименование и обозначение	Номер стандарта	Кол-во
Набивка многослойная плетеная марки АП-31 12x12	ГОСТ 5152	5 колец (2 п.м)

ХАРАКТЕРИСТИКА ЗУБЧАТОЙ ПЕРЕДАЧИ

Обозначение	Наименование	Модуль	Число зубьев	Материал
СО-50А01.02.014А	Шестерня	5	13	Сталь 45
СО-50А01.02.015	Колесо зубчатое	5	65	Сталь 40Х

ХАРАКТЕРИСТИКА ЭЛЕКТРООБОРУДОВАНИЯ

Наименование электрооборудования и краткая техническая характеристика	Тип	Кол-во
Электродвигатель - мощность, кВт 7,5 - напряжение, В 380 - скорость вращения, об/мин 1460 - масса, кг 77	АИР 132S4У3 ТУ 16-510781-81	1
Пусковая аппаратура - номинальное напряжение, В 380 - номинальный ток главной цепи, А 25 - номинальный ток вспомогат.цепи, А 10	Контактор КМИ-22560 25А в оболочке Ue=380В/АС3 IP54	1

1.3. ВЕДОМОСТЬ КОМПЛЕКТА ПОСТАВКИ

Обозначение	Наименование	Где применяется № сборки	Ед. изм.	Кол-во
СО-50Д-АМ	Растворонасос	ШС-4/6 и модиф-ии	шт.	1
СО-50Д-АМ.00.000ПС	Паспорт и руководство по эксплуатации		шт.	1
Комплект запчастей				
СО-6Д.00.003	Диафрагма	СО-50Д-АМ	к-т.	1

1.4. БЫСТРОИЗНАШИВАЮЩИЕСЯ ДЕТАЛИ

Обозначение	Наименование	Где применяется № сборки	Ед. изм.	Кол-во
СО-6Д.00.003	Диафрагма	СО-50Д-АМ	к-т.	1
СО-50А01.02.002.003А	Вкладыш	СО-50Д-АМ	к-т.	1
СО-50А01.00.006	Седло Ф76,2	СО-50Д-АМ	шт.	2
-	Шар стальной хромированный Ф76.2	СО-50Д-АМ	шт.	2
ГОСТ 1284.1-89	Ремень Б-1400-III	СО-50Д-АМ		
ГОСТ 5152-77	Набивка многослойная плетеная марки АП-31 12х12	СО-50Д-АМ	п.м.	2
СО-50А01.02.014А	Шестерня	СО-50Д-АМ	шт.	1
СО-50А01.02.015	Колесо зубчатое	СО-50Д-АМ	шт.	1

Адреса сервисных центров по регионам:

Центральный и южный регионы

ООО «ГК «ТехНави»
АДРЕС: 390047, г.Рязань, ул.Куйбышевское шоссе д.25
(4912) 99-87-79, 99-32-97
Сайт: www.tehnavi.ru , e-mail: tehnavi@mail.ru

Приволжский регион

ООО «РемстройСервис»
АДРЕС: 424006, г.Йошкар-Ола, Кокшайский проезд, д. 30
(8362) 70-90-67, 56-67-40
Сайт: www.remstroy.info/products/remstroyservis , e-mail: 2451950@gmail.com

2. ИНСТРУКЦИЯ ПО ЭКСПЛУАТАЦИИ

2.1. УСТРОЙСТВО И ПРИНЦИП РАБОТЫ

Изделие представляет собой объемный гидравлический насос диафрагменного типа, самовсасывающего действия, со свободнодействующим клапанным механизмом распределения, плунжерным вытеснителем и промежуточной рабочей жидкостью (водой).

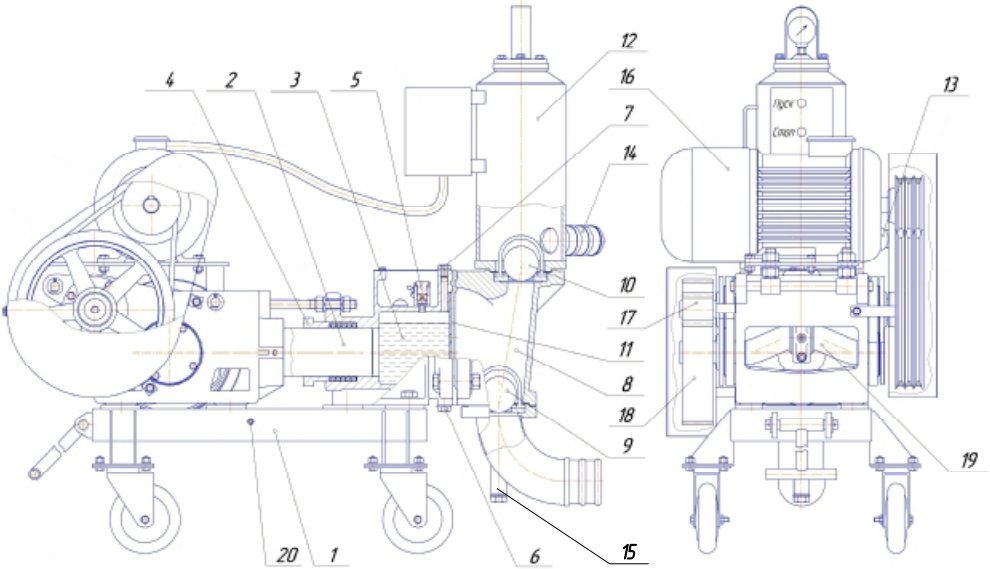

Рис.1

1 – тележка; 2 – плунжер; 3 – насосная камера; 4 – грундбукса; 5 – заливочно-предохранительный клапан; 6 – пробка сливная; 7 – пробка заливная; 8 – рабочая камера; 9 – клапан всасывающий; 10 – клапан нагнетательный; 11 - диафрагма; 12 – компенсатор; 13 – кран шаровый 1 ½”; 14 – штуцер нагнетательный; 15 – пробка сливная всасывающего патрубка; 16 – электродвигатель; 17 – шестерня; 18 - колесо зубчатое ведомое; 19 – кривошипно-шатунный механизм; 20 – болт заземления.

Несущей частью растворонасоса является тележка (при наличии (поз.1), на которой смонтирована насосная часть и приводной механизм. Насосная часть содержит насосную камеру (поз.3), в которой размещен плунжер (поз.2) с сальниковым уплотнением (поз.4). В верхней части этой камеры смонтирован предохранительный кла-

пан (поз.5). Для залива и слива промежуточной жидкости в камере предусмотрены пробки (поз.7,6).

На торце насосной камеры смонтирована рабочая камера (поз.8) с всасывающим (поз.9) и нагнетательным (поз.10) шаровыми клапанами. При этом внутренние полости обеих камер разделены между собой плоской резиновой диафрагмой (поз.11).

В верхней части рабочей камеры смонтирован компенсатор (поз.12), предназначенный для уменьшения пульсаций в напорной магистрали за счет упругости находящегося в нем воздуха.

На компенсаторе имеется штуцер (поз.14) для подсоединения напорных рукавов и кран шаровый 1 ½", Dy 40, Py 16(поз.13), посредством которого, при необходимости, может быть сброшено давление, а также выпущен раствор из вертикальной части растворопровода.

Для полного удаления раствора или известкового молока из насосной части, в ней предусмотрено отверстие с пробкой (поз.15), через которую можно приподнять всасывающий клапан подходящим тупым стержнем диаметром 5-8 мм.

Приводной механизм насоса содержит кривошипно-шатунный механизм (поз.19), который через понижающую 2-х ступенчатую передачу кинематически связан с электродвигателем (поз.16). Тихоходная ступень этой передачи выполнена зубчатой, а быстроходная клиноременной. Обе ступени закрыты защитными ограждениями.

Электрическая аппаратура управления содержит магнитный пускатель и кнопочный пост (рис.4) – [при наличии]. Заземление растворонасоса осуществляется подключением к болту заземления, расположенного на раме растворонасоса поз.20 - (рис.1).

Работа растворонасоса осуществляется следующим образом. Электродвигатель (поз.16) через двухступенчатую передачу и кривошипно-шатунный механизм (поз.19) сообщает плунжеру (поз.3) возвратно-поступательные движения. При его движении вглубь насосной камеры вследствие не сжимаемости промежуточной жидкости происходит вспучивание диафрагмы (поз.11) и уменьшение объема рабочей камеры, что сопровождается выталкиванием раствора в полость компенсатора. При обратном ходе плунжера происходит распрямление диафрагмы и всасывание раствора в рабочую камеру.

Под действием атмосферного давления предварительно процеженный раствор, через всасывающий клапан (поз.9), заполняет полость рабочей камеры вплоть до времени прихода плунжера в мертвую точку.

При движении плунжера в камеру начинается выпучивание диафрагмы. В это же время всасывающий клапан под действием силы тяжести и нарастающего давления закрывается, а раствор вытесняется через нагнетательный клапан (поз.10) в напорную магистраль и в компенсатор, сжимая его воздушную подушку. Энергия сжатого в компенсаторе воздуха расходуется на выталкивание части раствора в напорную магистраль при цикле всасывания. Далее циклы повторяются.

В случае превышения давления срабатывает предохранительный клапан (рис.5) и происходит выброс промежуточной жидкости.

Защитой при явных перегрузках является также возможное пробуксовывание ремней клиноременной передачи благодаря специально выточенной канавки под ремень.

2.2. УКАЗАНИЕ МЕР БЕЗОПАСНОСТИ

2.2.1. Насос и, используемый совместно с ним приемный бункер вибросита должны быть надежно закреплены от возможных перемещений во время эксплуатации и заземлены.

2.2.2. К работе с установкой допускаются лица не моложе 18 лет, усвоившие требования настоящего Руководства по эксплуатации, знающие устройство данной установки, прошедшие инструктаж по охране труда и технике безопасности, имеющие квалификационную группу по электробезопасности не ниже второй, имеющие удостоверение на право работ на строительных машинах.

2.2.3. Подводящие кабели не должны иметь петель, скручиваний и резких изгибов, нарушения изоляции и видимых повреждений.

2.2.4. Перед отсоединением растворовода необходимо сбросить давление, открыв клапан перепускного устройства, при этом свободный конец рукава перепускного устройства направить в приемный бункер или другую емкость для сбора раствора и принять меры к устранению неисправности, и работать только в защитных очках.

2.2.5. При работе **<u>не допускается:</u>**

- устранять неисправности во время работы насоса;
- оставлять работающий, а также не обесточенный насос без присмотра;
- присутствие посторонних лиц;
- курение и применение открытого огня;
- работы на неисправном оборудовании, при повреждении электрооборудования и манометра;
- работа при снятых ограждениях ременной и зубчатой передачи;
- оставлять работающую установку без присмотра;
- удалять образовавшиеся пробки в нагнетательном рукаве без снятия давления в системе;
- направлять рукав со штукатурной форсункой или без нее в сторону людей даже при отключенном растворонасосе;
- применять самодельные предохранители;
- отсоединять разъемные соединения штукатурных рукавов при наличии давления в системе;
- перегибать рукава во время работы.
- заклинивать и нарушать работу предохранительного клапана, отрегулированного на заводе-изготовителе на предельное давление 25 кгс/см^2.

<u>Примечание:</u> Разборка и регулировка предохранительного клапана **<u>КАТЕГОРИЧЕСКИ ЗАПРЕЩАЕТСЯ.</u>**

Кроме указанных мер безопасности необходимо соблюдать требования Правил по охране труда в строительстве, зарегистрированных в Минюсте России от 13.08.2015г. № 38511, ПУЭ «Правила устройства электроустановок».

2.2.6. Во время технического обслуживания и ремонта:

- ремонт и техобслуживание должно производиться при выключенном электрооборудовании;
- все виды ремонтов электрооборудования должен производить квалифицированный электрик;
- не реже одного раза в месяц необходимо проверять исправность изоляции, состояние заземляющей жилы, отсутствие замыканий на корпус.

ЗАПРЕЩАЕТСЯ:

- проводить ремонт, регулировку и крепление оборудования во время работы.

2.3. ПОДГОТОВКА НАСОСА К РАБОТЕ

2.3.1. К работе с насосом допускаются лица не моложе 18 лет, изучившие требования настоящего Руководства по эксплуатации, и устройству данной установки, прошедшие инструктаж по охране труда и технике безопасности в соответствии с Правилами по охране труда в строительстве, зарегистрированных в Минюсте России от 13.08.2015г. № 38511, имеющие квалификационную группу по электробезопасности не ниже второй, имеющие удостоверение на право работ на строительных машинах.

2.3.2. На патрубок перепускного устройства надеть рукав, внутренним диаметром 38мм (или 50 мм) – [необходимо использовать штукатурные рукава, выдерживающие давление 25 кгс/см^2] - и завести свободный конец в боковое отверстие стенки вибросита. На выходной патрубок компенсатора надеть рукав диаметром 65 мм и закрепить двумя хомутами.

2.3.3. При помощи рукава Ф100 и двух хомутов соединить насос с приемным бункером (если в этом есть необходимость), обеспечив герметичность соединения. Приемный бункер должен быть оснащен виброситом для отсева фракции более 5 мм.

2.3.4. Растворопровод, собранный из рукавов и соединительных патрубков при помощи хомутов, укрепляется по стене или лестничному проему здания.

2.3.5. Произвести электрическое подключение насоса, вибросита.

2.3.6. Произвести общее заземление оборудования.

2.3.7. При подводе электропитания необходимо обеспечить такое фазное подключение, чтобы вращение электродвигателя было по часовой стрелке со стороны крыльчатки электродвигателя, в противном случае происходит разрушение зубьев шестерен, из-за возможного попадания посторонних предметов.

Внимание! Перед началом работы необходимо проверить:

- наличие и надежность заземления;
- соответствие имеющегося напряжения сети напряжению электрооборудования растворонасоса;
- наличие смазки в трущихся парах (согласно карте смазки);
- залить промежуточную жидкость в насосную камеру и проверить герметичность всех соединений.

2.3.8. Для того, чтобы залить промежуточную жидкость в насосную камеру, нужно:

- переместить плунжер в крайнее положение, повернув ведомый шкив клиноременной передачи;
- отвернуть пробку поз.7 и заливочно-предохранительный клапан поз. 5 - (рис.1);
- залить промежуточную жидкость (воду при температуре окружающей среды не ниже 0 градусов) в полость насосной камеры до прекращения появления воздуха;
- завернуть пробку и предохранительный клапан;
- проверить работу насоса на холостом ходу, при открытом клапане перепускного устройства.

Примечание: Подтекание промежуточной жидкости через сальник грундбуксы не допускается!

2.4. ПОРЯДОК РАБОТЫ

2.4.1. Прокачать через насос 100-150 литров известкового молока при открытом и закрытом клапане перепускного устройства (если же производить с самого начала подачу раствора нормального состава, то вода из головной части движущегося по трубам растворного столба отлагается на сухой внутренней поверхности штукатурных рукавов, раствор обезвоживается, в результате чего неизбежно образование пробок, снижение производительности и дальности подачи раствора).

2.4.2. Загрузить бункер раствором и, направив при открытом клапане перепускного устройства свободный конец рукава в бункер, включить привод насоса. При устойчивой подаче раствора по рукаву перепускного устройства, перепускное отверстие закрыть.

2.4.3. Во время работы насоса следить за показанием манометра. Давление не должно превышать 25,0 кгс/см^2. При появлении посторонних шумов не характерных для данного механизма, немедленно остановить насос, сбросить давление, открыв клапан перепускного устройства, при этом свободный конец рукава перепускного устройства направит в бункер или другую емкость для сбора раствора и принять меры к устранению неисправности.

2.4.4. По окончанию работы:

- сбросить давление;
- залить 150÷200 литров воды в бункер и прокачать через установку, закрыв перепускное устройство;
- открыть перепускное устройство, слить оставшуюся жидкость из растворопровода;
- открыть спускные пробки (поз.6,15) и слить промежуточную жидкость из насосной камеры и известковое молоко из рабочей камеры и компенсатора;
- обесточить насос;
- провести ЕО или ТО или др. по требованию согласно п. 2.5.

2.4.5. Во время работы насоса следить за размером фракции заполнителя, просеянного в рабочем бункере штукатурной станции (при наличии), величина заполнителя не должна превышать 5мм.

2.4.6. В случае попадания в раствор очень крупных кусков гравия (заполнителя) или при неправильном составе смеси, при которой она не удовлетворяет основному предъявляемому к ней требованию – «подвижности», возможны засорения насоса или растворопровода, при которых вследствие проявляющихся больших усилий приходит в действие автоматический останов или резко падает производительность растворонасоса, и насос перестает нормально работать.

В таких случаях необходимо обесточить насос и произвести его очистку. Для этого, прежде всего, следует сбросить давление, открыть пробки (при наличии) рабочей и нагнетательной камеры и очистить места засорения при помощи мощной струи воды от раствора. Если насос после промывки не работает, то необходимо растворопровод проверить на наличие пробки, которая образуется либо в горизонтальной части растворопровода либо в отводах. Пробку легко обнаружить простукиванием растворопровода металлическим

стержнем: в местах образования пробок при ударе получается глухой звук. После обнаружения места пробки необходимо выключить двигатель растворонасоса, отсоединить соответствующее звено рукава, направить или поставить его вертикально и удалить засорение.

2.4.7. Для бесперебойной подачи раствора, поддержания заявленной производительности и дальности подачи необходимо, чтобы растворонасос работал непрерывно. Максимально допустимый перерыв должен длиться не более 10 минут. В противном случае возможно образование пробок как в силу того, что раствор вследствие отделения воды (расслоения) теряет свойство густотекучести и подвижности, так и в силу схватывания раствора в растворопроводе.

2.4.8. Для подачи раствора на дальние расстояния с преобладанием подачи по горизонтали необходимо растворовод в месте подсоединения к нагнетательному патрубку уложить на возвышение высотой приблизительно 1 м (рис. 2). При большом расстоянии подачи смеси растворопровод следует поднимать каждые 15-20 метров.

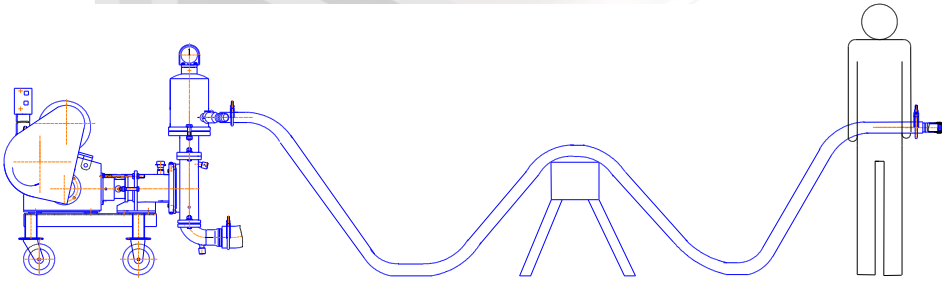

Рис.2

2.4.9. Способность раствора к перекачиванию зависит от содержания в ней значительных количеств песка и главным образом мелких и мельчайших частиц с размером зерен 0-0,2 мм. Этими частицами являются способные к «взвешиванию» составные части песка и 95% входящего в раствор цемента, который согласно существующим техническим условиям должен обладать указанной тонкостью размола.

2.4.10. Не рекомендуется использование речного (намывного) песка из-за отсутствия смазывающих компонентов и пониженных показателей взвешенности частиц как в воде, так и в растворе. Так как речной песок в большинстве случаев содержит недостаточное количе-

ство «взвешиваемых» частиц, то в применении карьерного песка заложена дальнейшая возможность получения потребных «смазывающих» веществ: карьерный песок, независимо от обычно большого содержания в нем мельчайших песчинок, содержит также различные глинистые примеси, которые согласно сказанному ранее делают смесь пригодной для перекачивания. При использовании речного (намывного) песка в растворе предприятие-изготовитель за надежность и работу оборудования (может не соответствовать заявленным техническим характеристикам, таким как производительность, дальность подачи) ответственности не несет.

2.4.11. Если же в растворе присутствует речной (намывной) песок мы рекомендуем довести раствор до нужной консистенции при помощи глиняных составляющих или аналогичных по своим свойствам компонентов.

2.4.12. **Внимание! Категорически запрещается** регулировать производительность (запрещается устанавливать ручку шарового крана в «среднее» положение) растворонасоса при помощи шарового крана. Нарушение правил п.2.4.11. ведет к отказу от гарантийных обязательств завода-изготовителя.

2.4.13. **Внимание!** При выходе диафрагмы из строя (разрыве) необходимо остановить насос, сбросить давление в растворопроводе, тщательно промыть насосную камеру водой от остатков раствора, заменить сальниковую набивку, установить пригодную для работы диафрагму.

2.5. ТЕХНИЧЕСКОЕ ОБСЛУЖИВАНИЕ

2.5.1. При организации ухода за насосом эксплуатирующей организации следует руководствоваться «Инструкцией по проведению планово-предупредительного ремонта строительных машин» СН-207-68, утвержденной Госстроем СССР от 20 августа 1968г.

2.5.2. Техническое обслуживание насоса состоит из следующих мероприятий:

а) ежедневное техническое обслуживание (ЕО);

б) периодическое техническое обслуживание (ТО);

в) текущий ремонт (Т) производится каждые 12 месяцев после ввода оборудования в эксплуатацию;

г) капитальный ремонт (К) – каждые 24 месяца после ввода оборудования в эксплуатацию.

2.5.3. Карта смазки растворонасоса представлена на рис.3.

КАРТА СМАЗКИ

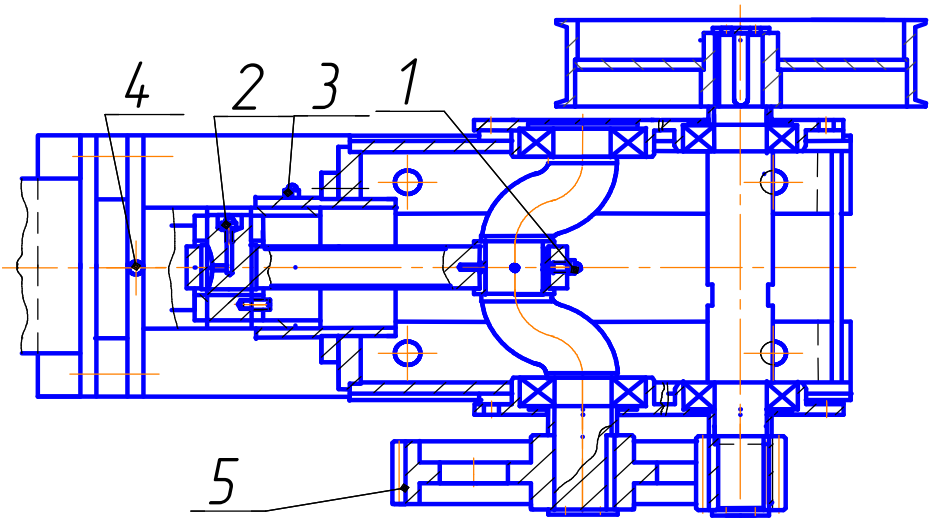

Карта смазки СО-50Д-АМ

Поз.	Место смазки	Применяемая смазка		Кол-во мест	Способ смазки	Периодичность
		Тип	ГОСТ			
1.	Шатунный подшипник коленвала	УС-3(Т)	1033-79	1	Пресс масленка	ежедневно
2.	Палец шатуна	УС-3(Т)	1033-79	1	Пресс масленка	ежедневно
3.	Втулка плунжера	УС-3(Т)	1033-79	1	Пресс масленка	ежедневно
4.	Уплотнение плунжераа	УС-3(Т)	1033-79	1	Пресс масленка	ежедневно
5.	Зубчатая пара	УС-3(Т)	1033-79	2	Лопаткой или кистью	ежедневно

Рис.3

2.5.4. Содержание ЕО определяется разделом «Подготовка насоса к работе» настоящего паспорта, а так же:

- внешний осмотр растворонасоса;
- надежность заземления;
- проверка состояния диафрагмы;
- проверка креплений всех узлов и механизмов;
- проверка натяжения клиновых ремней;
- промывка и очистка оборудования и всех узлов и механизмов от раствора по окончании работы установки;
- весь перечень ЕО согласно паспортов комплектующих (электродвигателей и др.);
- смазка узлов привода через тавотницы или пресс-масленки согласно карте смазки.

2.5.5. ТО проводится через каждые 100 моточасов работы. В состав ТО входит:

- все операции по ежесменному тех. обслуживанию;
- устранение выявленных неисправностей;
- измерение сопротивления электрооборудования относительно корпуса. Электрооборудование должно находиться на момент измерения во включенном состоянии, где сопротивление измеряется мегомметром и составляет не менее 1,0 МОм.
- замена быстроизнашивающихся и поврежденных деталей, если в этом есть необходимость;
- проверка состояния коленвала и вкладышей шатуна (при необходимости провести регулировку или замену последних);
- проверка состояния шарового крана, уплотнения штока;
- проверка состояния электродвигателя, произвести продувку его воздухом;
- смазка узлов привода через тавотницы или пресс-масленки согласно карте смазки.

2.5.6. Текущий и капитальный ремонты оборудования должны производиться Заводом - изготовителем или специализированной организацией по согласованию с Заводом - изготовителем. В зависимости от фактического состояния Изделия сроки и периодичность Т и К могут быть изменены.

2.5.7. Текущий ремонт производится по мере необходимости, в случае выхода из строя каких-либо узлов и агрегатов или через каждые 360 моточасов работы и выполняется либо в условиях строительного объекта, либо при отсутствии необходимых условий, на специализированных предприятиях или на заводе-изготовителе. Все виды технического обслуживания должны регистрироваться в журнале «**Журнал планового технического обслуживания**», а так же проводится частичная окраска элементов оборудованиия.

2.5.8. В объем (Т) входят в первую очередь работы, составляющие ТО, а также:

а) производится замена быстроизнашивающихся деталей: диафрагмы, вкладышей подшипников скольжения. Вопрос об их замене решается в зависимости от состояния этих элементов;

б) проводится частичная окраска насоса.

2.5.9. Капитальный ремонт производится в случае полного выхода оборудования из строя, либо в случае такого технического состояния оборудования, которое не позволяет при его эксплуатации добиться необходимых параметров, либо через 1500 моточасов. Объем работы, их качество и порядок приемки насоса из ремонта должны соответствовать техническим условиям на ремонт, которые составляет организация, производящая ремонт.

3. ПРАВИЛА ХРАНЕНИЯ, ТРАНСПОРТИРОВКА

3.1. Завод-изготовитель поставляет растворонасос СО-50Д-АМ законсервированным на годичный срок хранения. После окончания срока действия заводской консервации необходимо ее обновить.

3.2. Растворонасос СО-50Д-АМ подлежит консервации при перерыве в работе сроком более одного месяца.

3.3. Перемещение растворонасоса в пределах строительной площадки производится волоком, на дальние расстояния – в кузове грузового транспортного средства.

3.4. Погрузку (рис.6) растворонасоса СО-50Д-АМ производить соответствующим оборудованием грузоподъемностью не менее 500 кг, а так же необходимо следить, чтобы опрокидывающим момент веса растворонасоса не был больше прижимающего к земле момента веса грузоподъемного оборудования. Погрузка и выгрузка оборудования производится специалистами, имеющими допуск к работам подобного рода, стандартными грузоподъемными средствами с грузоподъемными приспособлениями, исключающими повреждение оборудования и его составных частей.

3.5. Перед отправкой на дальние расстояния, во избежание смещений, растворонасос надежно крепится к раме транспортного средства проволочными закрутками.

3.6. В зимних условиях необходимо проследить за тем, чтобы перед подъемом растворонасоса краном колеса не были примерзшими к земле.

4. ВОЗМОЖНЫЕ НЕИСПРАВНОСТИ И МЕТОДЫ ИХ УСТРАНЕНИЯ

Наименование неисправностей	Возможная причина	Методы устранения
1. Электродвигатель насоса не вращается	1. Обрыв или потеря контакта в электрических цепях. 2. Неисправен электродвигатель.	1. Проверить электрические соединения. 2. Заменить электродвигатель.
2. Электродвигатель вращается, но насос не забирает раствор из приемного бункера.	1. Отсутствие промежуточной жидкости в насосной камере. 2. Износ или засорение всасывающего или нагнетательного клапанов. 3. Разрыв диафрагмы.	1. Залить промежуточную жидкость в насосную камеру. 2. Прочистить или заменить клапана. 3. Заменить диафрагму.
3. Уменьшается или прекращается подача раствора, насос не подает раствор на заявленную высоту.	1. Утечка промежуточной жидкости из насосной камеры. 2. Засорился всасывающий или нагнетательный клапан. 3. Износ клапанов. 4. Разрыв диафрагмы.	1. Проверить ее герметичность, долить промежуточную жидкость в насосную камеру. 2. Очистить растворовод, рабочую камеру или компенсатор. 3. Заменить клапана. 4. Заменить диафрагму.
4. Греется сальник плунжера.	1. Чрезмерно затянута грундбукса. 2. Затвердела набивка.	1. Отрегулировать затяжку. 2. Сменить набивку.
5. Сильная пульсация в раствороводе.	1. Полость компенсатора забита раствором.	1. Снять компенсатор и очистить.
6. При работе насоса слышен сильный стук.	1. Износились вкладыши коленвала. 2. Износилась втулка (палец) шатуна. 3. Изношены опорные подшипники коленвала и промежуточного вала.	1. Отрегулировать вкладыши. 2. Заменить втулку (палец) шатуна. 3. Заменить подшипники.
7. Насос работает с перегрузкой. Давление выше нормального, срабатывает клапан.	1. Несоответствие компонентов раствора, крупный песок. 2. Несоответствие между вязкостью, маркой раствора и дальностью подачи.	1. Привести раствор к норме. 2. Укоротить растворовод, уменьшить вязкость.

5. АВАРИЙНЫЕ СИТУАЦИИ

5.1. Действие персонала в случае инцидента, критического отказа или аварии, в том случае, когда дальнейшая работа фактически невозможна на данном оборудовании:

- экстренно обесточить основные элементы установки при помощи кнопки «стоп»;
- отключить от электрической сети установку;
- сбросить давление в растворопроводе, открыв перепускное устройство, и слить оставшуюся жидкость (раствор) из растворопровода;
- открыть спускные пробки (поз.6,7) и слить промежуточную жидкость из насосной камеры;
- опорожнить и промыть рабочую камеру и компенсатор от раствора при помощи воды под давлением через смотровое окно и открытые патрубки компенсатора соответственно;
- в случае, когда по какой-либо причине отсутствует доступ к внутренней полости рабочей камеры и компенсатора через патрубки и смотровые окна, необходимо протолкнуть всасывающий клапан вверх (поз.9 – рис.1), слить остатки раствора и промыть рабочую камеру под давлением;
- оставлять раствор в насосе не допускается, в противоположном случае насос снимается с гарантии;
- установить и ликвидировать причину аварии;
- заменить вышедшие из строя узлы и механизмы.

6. СВИДЕТЕЛЬСТВО О ПРИЕМКЕ

Насос для транспортирования штукатурных растворов СО-50Д-АМ, заводской номер _____ соответствует ТУ 4826-007-14472062-2006 и признан годным к эксплуатации.

Изделие подвергнуто консервации и упаковке согласно требованиям, предусмотренным инструкцией по эксплуатации.

Дата выпуска _____

М.П. Начальник ОТК _____

7. ГАРАНТИЙНОЕ ОБЯЗАТЕЛЬСТВО

7.1. Гарантийный срок работы насоса для транспортирования штукатурных растворов СО-50Д-АМ (при односменной работе) – 6 месяцев со дня продажи потребителю, но не более 9 месяцев со дня продажи заводом-изготовителем, при условии соблюдения потребителем требований, указанных в инструкции по эксплуатации паспорта.

7.2. Предприятие-изготовитель не несет ответственности за повреждения, возникшие вследствие неправильной транспортировки и эксплуатации растворонасоса СО-50Д-АМ.

7.3. В гарантийный период эксплуатации в связи с выходом оборудования из строя составляется акт-рекламация согласно п.п.8.1-8.7.

7.4. Условия гарантийных обязательств и бесплатного сервисного обслуживания:

- контроль качества и комплектности товара осуществляется Покупателем во время приема товара;
- бесплатное гарантийное обслуживание производится только в течение срока, указанного в руководстве по эксплуатации на Изделие;

7.5. Изделие снимается с гарантии и бесплатный ремонт не производится в следующих случаях:

а если оборудование было повреждено после его передачи Покупателю (в процессе транспортировки, хранения, погрузки-выгрузки, эксплуатации и т. д.)

б если были нарушены или не выполнены требования и указания настоящего Руководства по эксплуатации;

в если оборудование имеет следы постороннего вмешательства, детали и узлы снимались, заменялись, перестраивались, модифицировались или имела место попытка несанкционированного ремонта;

г если были испорчены или удалены какие-либо части оборудования.

7.6. Гарантия и другие обязательства не распространяется на:

а механические повреждения;

б повреждения, вызванные попаданием внутрь оборудования посторонних веществ, предметов, жидкостей, животных и т. д.;

в повреждения, вызванные использованием нестандартного или не прошедшего тестирования на совместимость оборудования работающего или подключаемого в сопряжении с данным оборудованием;

г повреждения, вызванные стихией, пожаром и другими факторами природного происхождения;

д повреждения, вызванные несоответствием Государственным стандартам параметров питающих, телекоммуникационных и кабельных сетей и другими внешними факторами (климатическими и иными);

е повреждения, вызванные использованием нестандартных запчастей и расходных материалов, чистящих материалов, повреждения, вызванные не соблюдением сроков и содержания технического обслуживания;

ж если проверкой выявлено, что неисправность явилась следствием неправильного подключения или неисправность является следствием некорректной эксплуатации;

з работы по техническому обслуживанию, их результат, а также на используемые при этом материалы;

и нормальный (естественный) износ любых деталей, узлов и комплектующих;

к ремонт и его результаты, если ремонт выполнялся не Заводом-изготовителем или согласованной с ним специализированной организацией;

л расходы, связанные: с невозможностью использовать оборудование, потерей времени, переездом, телефонными расходами, расходами на топливо; неполучение дохода или прибыли;

м повреждения, вызванные вольным или невольным вмешательством обслуживающих оборудование лиц или третьих лиц.

7.7. Гарантия не распространяется на быстроизнашивающиеся узлы, детали и элементы:

- растворопровод и его части;
- лакокрасочное покрытие оборудования;
- быстроизнашивающиеся детали (диафрагма, бронзовые втулки подшипников скольжения, гильза, шары обрезиненные, седла клапанной группы, приводные ремни);
- уплотнительные элементы (уплотнения и манжеты);
- измерительные устройства (датчик, манометр и др.);
- шаровый кран;
- изоляция электрооборудования;
- и другие;

в случае неправильной эксплуатации.

8. УКАЗАНИЕ ДЛЯ ПОТРЕБИТЕЛЕЙ О ПОРЯДКЕ СОСТАВЛЕНИЯ АКТА-РЕКЛАМАЦИИ

8.1. Порядок и сроки представления рекламаций должны соответствовать требованиям, установленным Государственным Арбитражем при Совете Министров России.

8.2. Эксплуатирующая организация предъявляет требования, связанные с ненадлежащим качеством Изделия в соответствии с действующим законодательством, условиями заключенного договора, письменно, с приложением акта, составленным по форме п.8.3.

8.3. Указания для потребителей:

Акт-рекламация должен быть составлен комиссией, состоящей из представителей потребителя.

В акте необходимо указать:

- наименование организации владельца (заявителя) и полный почтовый и железнодорожный адрес;
- время и место составления акта;
- фамилии лиц, составляющих акт и их должности;
- дата получения изделия и его заводской номер;
- наименование и номер документа, по которому изделие получено;
- время ввода изделия в эксплуатацию;
- ответственное лицо за оборудование, а так же документы, подтверждающие профпригодность персонала согласно п.2.3.1;
- условия эксплуатации (проработанное изделием число часов, характер выполненной работы до обнаружения дефекта);
- количество и наименование дефектных деталей;
- указать причину поломки или повреждения растворонасоса;
- заключение комиссии, составлявшей акт о причинах неисправностей;
- <u>к акту необходимо приложить фотографии вышеуказанных дефектов.</u>

8.4. Завод-изготовитель не несет ответственности за повреждения, возникших в результате отклонения от норм управления, неправиль-

ного обслуживания при эксплуатации станции, указанных в данном паспорте.

8.5. Акт составляется в пятидневный срок с момента обнаружения дефекта и направляется заводу-изготовителю.

8.6. Акты, составленные с нарушением указанных выше условий, завод к рассмотрению не принимает.

8.7. Во время гарантийного срока в случае обнаружения дефекта возможен выезд представителя завода-изготовителя в течение 10-ти рабочих дней после уведомления заявителя (путем факсимильной или электронной связи) на место эксплуатации оборудования в случае, когда без представителя завода-изготовителя невозможно определить причину выхода из строя оборудования. Заявитель полностью оплачивает все затраты по вызову персонала завода-изготовителя на место эксплуатации оборудования. Персонал ремонтной бригады завода-изготовителя выезжает лишь в случае 100% предоплаты данной услуги.

Если дефект произошел по вине завода-изготовителя, денежная сумма в размере всех затрат по вызову ремонтного персонала завода изготовителя возвращается заявителю!

С п.8 ознакомлен(а), претензий не имею:

_____

(должность, подпись, расшифровка)

СВЕДЕНИЯ О РЕКЛАМАЦИЯХ

Номер и дата рекламации	Краткое содержание рекламации	Меры, принятые заводом-изготовителем по рекламации

ОТЗЫВ О РАБОТЕ

Насос для транспортирования штукатурных растворов СО-50Д-АМ

1. Заводской номер _____ дата выпуска _____
2. Характер работы изделия
3. Сколько часов отработано изделием с начала эксплуатации_____

_____

4. Какие виды технического обслуживания изделия были проведены, их периодичность и количество _____

_____

5. Сколько раз, и каким видам ремонта было подвергнуто изделие

_____

6. Какие составные части изделия были заменены на период эксплуатации _____

7. Какие изменения в конструкции изделия и его составных частей были проведены в процессе эксплуатации и ремонта, с какой целью, их результаты _____

8. Какие недостатки выявлены в конструкции изделия и меры по их устранению _____

9. Ваши пожелания по дальнейшему улучшению качества изделия

_____

10. Ваш почтовый адрес _____

11. Должность, фамилия (и подпись) лица, составившего отзыв

_____

Дата заполнения «____» _____20___г.

Ваши отзывы направляйте по адресу: РФ, 424006,респ. Марий Эл, г.Йошкар-Ола, Кокшайский проезд, 30 или по e-mail: 451950@mail.ru

Примечания:

1. Показатели по каждому пункту отзыва указываются за период отработанных часов.
2. При заполнении п.п.4, 5, 6, 7 и 8 следует указывать, через какое количество машино-часов были проведены работы или появились недостатки.
3. Отзыв о работе следует высылать на завод не реже одного раза в год.

СВЕДЕНИЯ О ХРАНЕНИИ, КОНСЕРВАЦИИ И РАСКОНСЕРВАЦИИ ПРИ ЭКСПЛУАТАЦИИ			
Дата консервации, расконсервации, установки на хранение или снятии с хранения	Условия хранения или метод консервации	Наименование предприятия, производившего консервацию, расконсервацию, установку на хранение или снятие с хранения	Должность, фамилия, подпись лица, ответственного за хранение

ООО «ПРОМЦЕНТРАЛЬ»
424006, Марий Эл, г.Йошкар-Ола, Кокшайский проезд, 30
(8362) 56-67-40, 45-19-50

ГАРАНТИЙНЫЙ ТАЛОН

Насос для транспортирования штукатурных растворов СО-50Д-АМ
Заводской номер _____

_____
(число, месяц, год выпуска)

полностью соответствует чертежам, техническим условиям. Гарантируется исправность изделия в течение 6 месяцев со дня продажи потребителю, но не более 9 месяцев со дня продажи заводом-изготовителем.

СВЕДЕНИЯ О ПРОДАЖЕ

Торговая организация_____
Адрес продавца _____
Дата продажи_____ Подпись _____
(Заполняется продавцом)

М.П.

<u>ВАЖНО:</u> Если в паспорте на изделие нет отметки о дате продажи торговой организацией, то гарантийный срок (6 месяцев) исчисляется с даты продажи заводом – изготовителем.

Дата продажи заводом – изготовителем

«___»_____20__ г.

Подпись представителя завода _____

М.П.

СХЕМА ЭЛЕКТРИЧЕСКАЯ ПРИНЦИПИАЛЬНАЯ

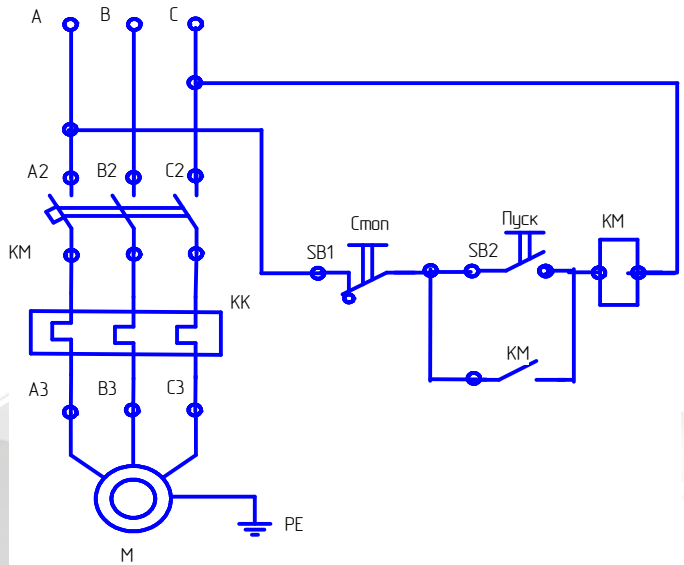

Обозначение	Наименование	Кол-во
M	Электродвигатель АИР132S4У3 7,5кВт, 1460 об/мин	1
PE	Контактор КМИ-22560 25А в оболочке UE=380В/АС3 IP54	1
SB1, SB2	Пост управления кнопочный	1

Рис.4 Схема электрическая принципиальная

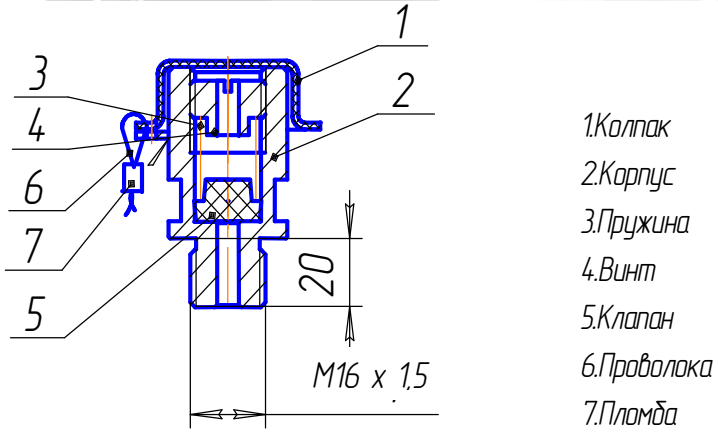

Рис.5 Предохранительный клапан
(отрегулирован на срабатывание при давлении 25 кгс/см^2)

СХЕМА ТРАНСПОРТИРОВКИ

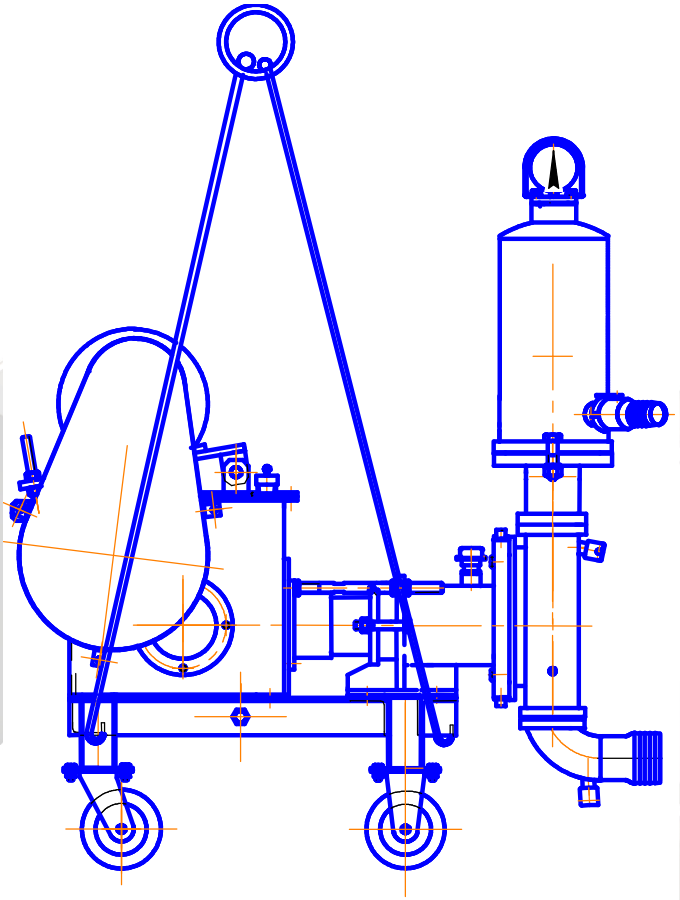

Рис.6 Схема транспортировки насоса четырехветвевым стропом.

ЖУРНАЛ ПЛАНОВОГО ТЕХНИЧЕСКОГО ОБСЛУЖИВАНИЯ

Отмечайте каждое выполненное ТО!

Часы экс-плуатации	Дата	Подпись	Часы экс-плуатации	Дата	Подпись